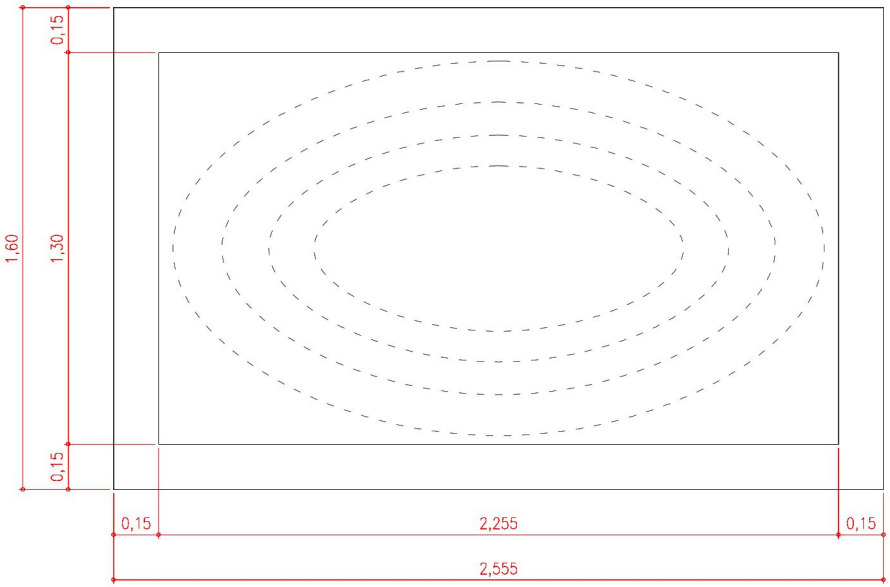

PLANTA

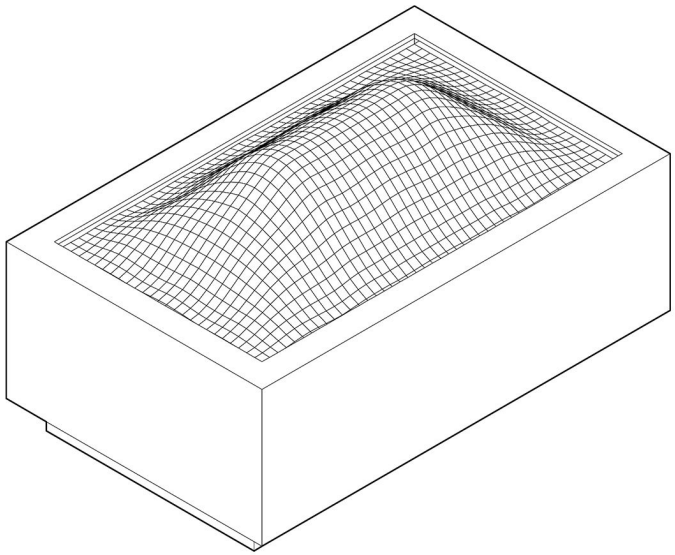

AXONOMETRICA

MOBILIARIO PARA MAQUETA

EDIFICIO ADMINISTRATIVO - PB - HALL DE ACCESO

HOJA 01

Corporación del
Mercado Central
de Buenos Aires

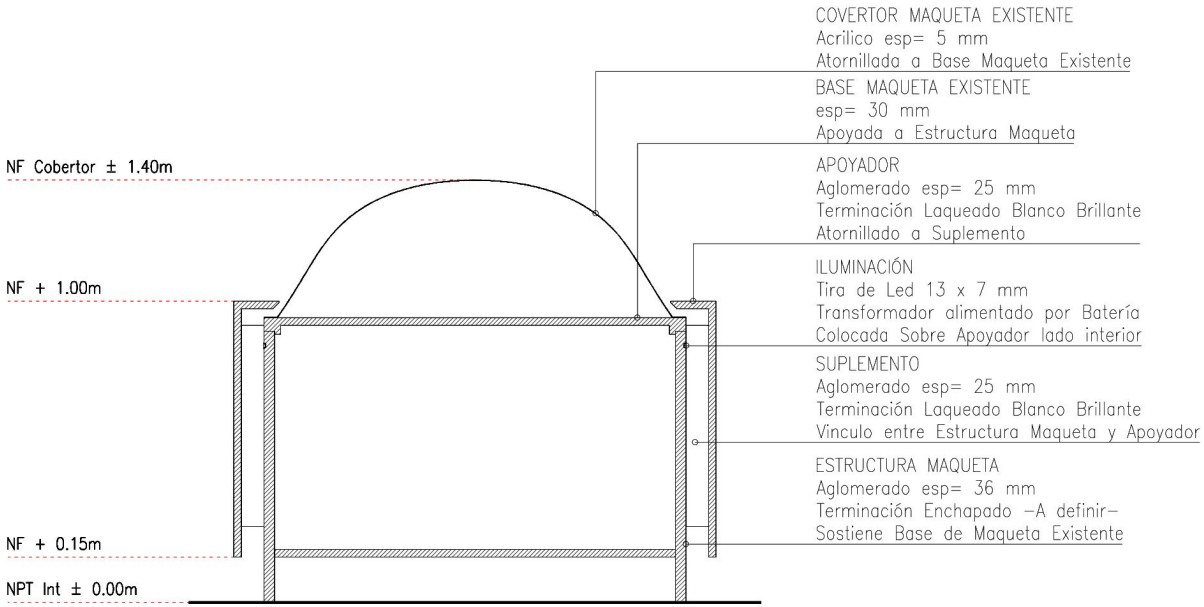

VISTA FRENTE

MOBILIARIO PARA MAQUETA

EDIFICIO ADMINISTRATIVO - PB - HALL DE ACCESO

HOJA 02

Corporación del
Mercado Central
de Buenos Aires

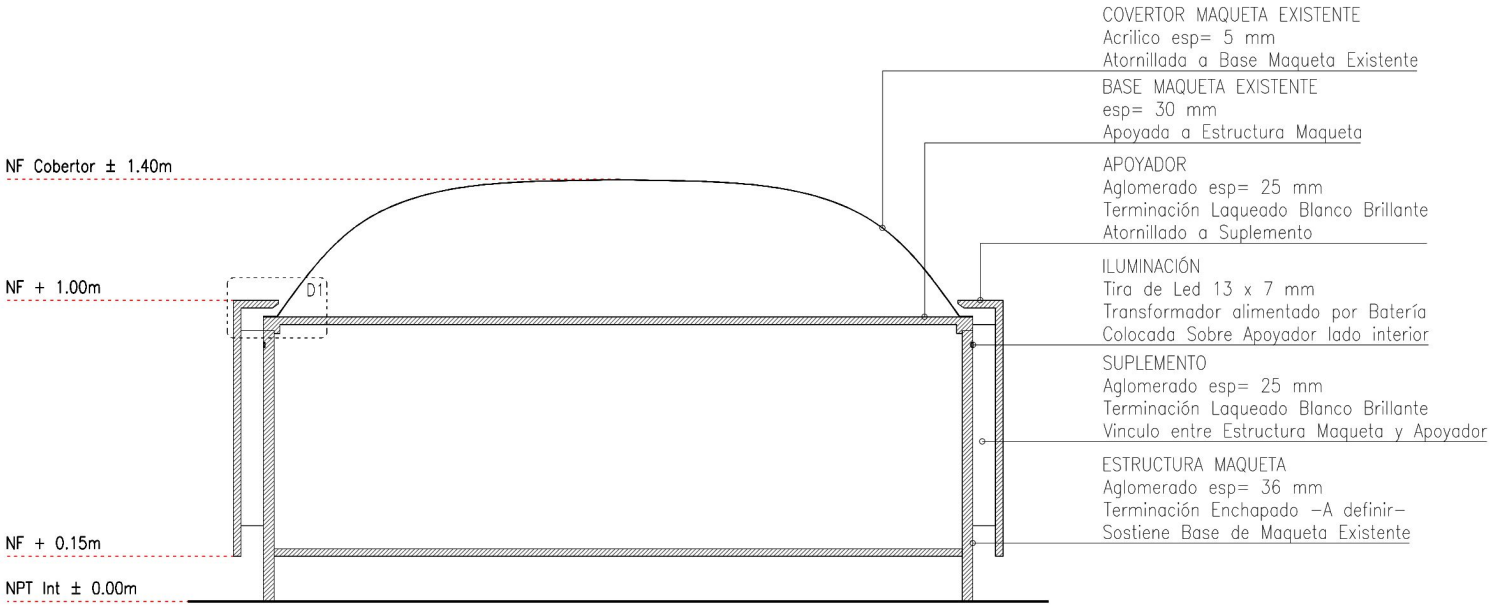

VISTA LATERAL

MOBILIARIO PARA MAQUETA

EDIFICIO ADMINISTRATIVO - PB - HALL DE ACCESO

HOJA 03

Corporación del
Mercado Central
de Buenos Aires

D1

DETALLE TIRA LED
ESC: 1:5

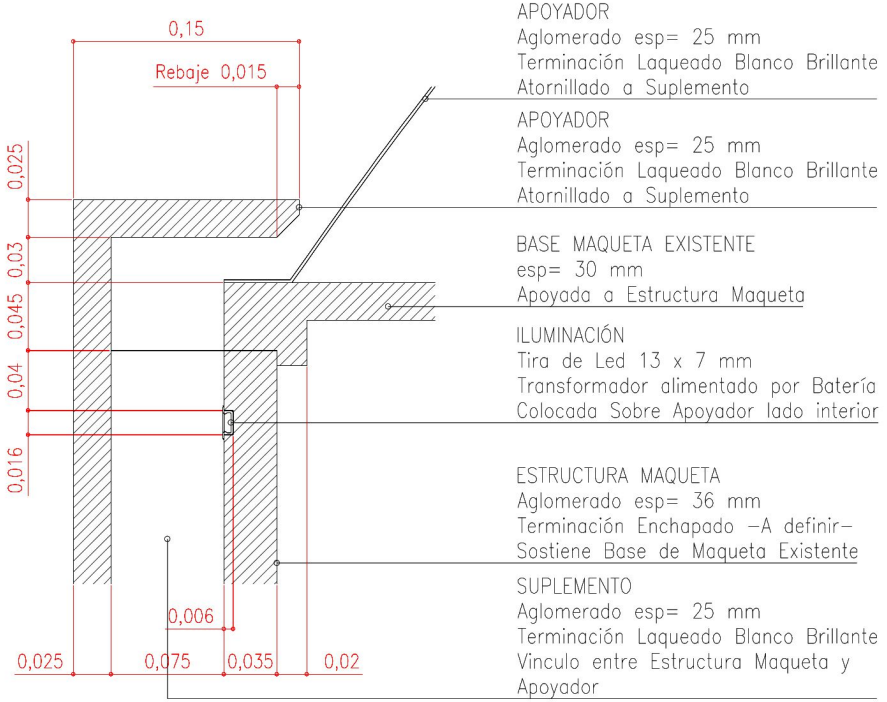

MOBILIARIO PARA MAQUETA
EDIFICIO ADMINISTRATIVO - PB - HALL DE ACCESO
HOJA 04

Corporación del
Mercado Central
de Buenos Aires

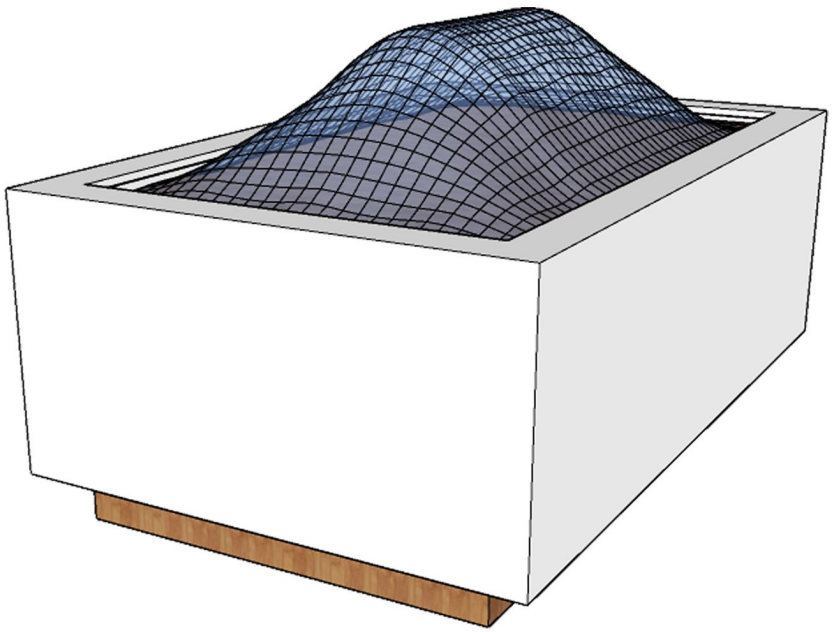

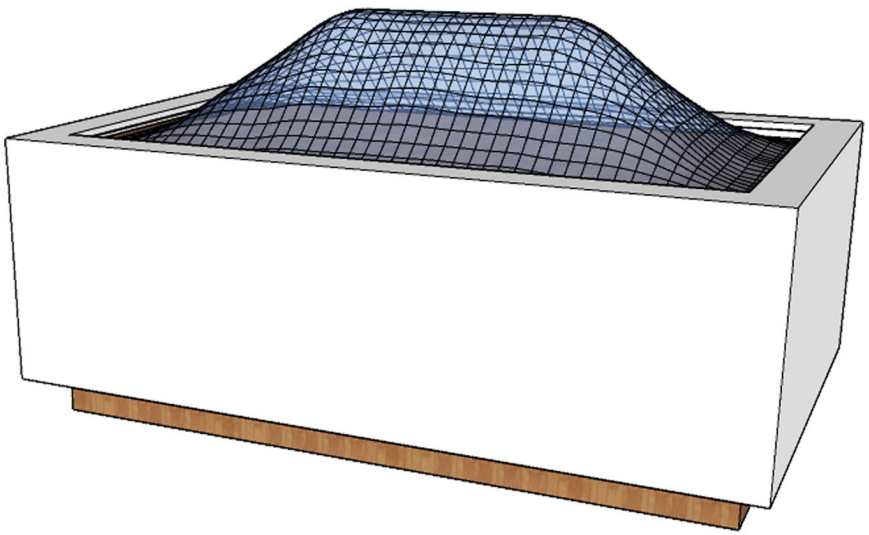

MODELADO

MOBILIARIO PARA MAQUETA

EDIFICIO ADMINISTRATIVO - PB - HALL DE ACCESO

HOJA 05

Corporación del
Mercado Central
de Buenos Aires